SPIDER 43 T

IT

SEMOVENTI CINGOLATI



PLATFORM BASKET

ALL'ALTEZZA DI OGNI SITUAZIONE

Made in Italy

SERIE SPIDER 43 T

Sicurezza e stabilità in alta quota
- Completamente automatica in stabilizzazione e richiusura dei bracci in sagoma
- Versione IBRIDA a richiesta con motorizzazione Diesel e batterie agli Ioni di Litio
- Radiocomandata e con doppia velocità in traslazione
- Semplice manutenzione
- Semplice ed intuitiva dotazione di bordo
- Diagnostica con display installata a bordo
- Contenute dimensioni di ingombro
- Braccio telescopico multi-sezione che ne migliora la velocità in uscita e di rientro in quota









campbelladv.com 31119

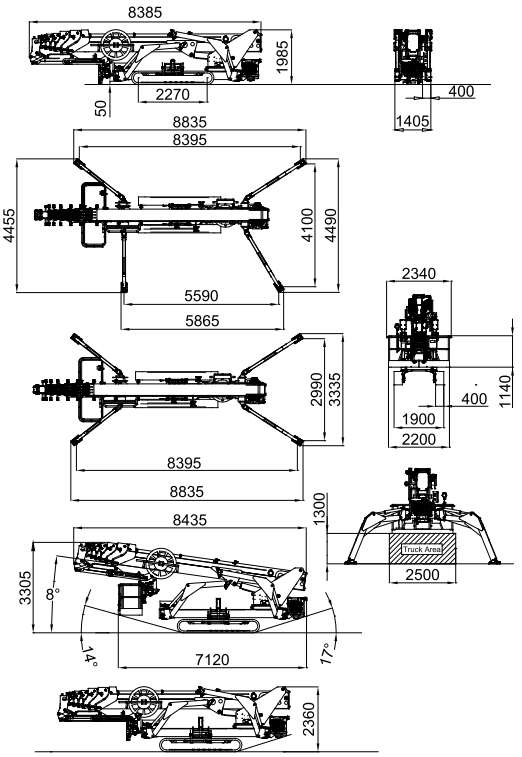

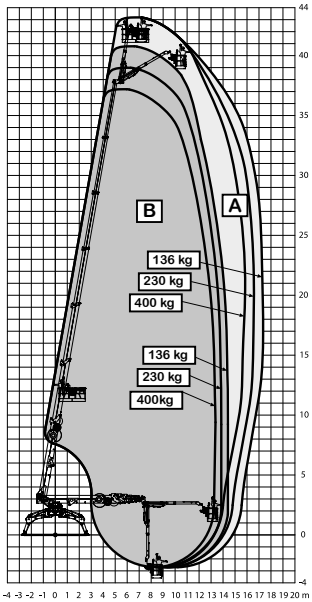

B= Stabilizzazione stretta
A= Stabilizzazione larga

DATI TECNICI			STD	ED
Altezza massima di lavoro		m	43,18	
Altezza piano calpestio		m	41,15	
Sbraccio laterale massimo		m	17,33	
Angolo di rotazione torretta (continuo)		°	360	
Dimensioni navicella in alluminio		m	2,34x0,87	
Angolo di rotazione navicella		°	90+90	
Portata massima navicella		Kg	400	
Lunghezza richiusa (navicella smontata)		m	8,46 (8,43)	
Larghezza minima richiusa		m	1,41	
Altezza minima richiusa		m	1,99	
Ingombro Stabilizzazione	Larga Stretta	m	5,23 x 5,59 4,01 x 7,80	
Pendenza massima superabile		gradi/%	15° (27%)	
Pendenza laterale massima		gradi/%	17° (31%)	
Velocità massima		Km/h	1,5	1,5
PESI			**STD**	**ED**
Peso in ordine di lavoro*		Kg	12430*	12570*
Carico al suolo macchina su cingolo		KN/m²	6,16	6,23
Carico al suolo macchina stabilizzata		KN/m²	4,17	4,22
Forza massima su uno stabilizzatore		KN	92,6	93,6
POTENZA			**STD**	**ED**
Motore D1803 Kubota diesel		CV/Giri'	37/2700	37/2700
Motore Elettrico 380 Vac		CV/Giri'	15/380	-
Motore Elettrico 24Vdc		CV/KW	-	6,7/48
Capacità batterie trazione	48Vdc Ioni di Litio	Ah	-	200
Carica batterie	Batt. Piombo Acido Batt. Ioni/Litio	Ah	-	- 100/50

* Soggetto a variazione a seconda della configurazione.

Platform Basket srl - Via Montessori, 1 - 42028 Poviglio - RE - Italy - Tel. +39 **0522 967666** - Fax +39 0522 967667
info@platformbasket.com - **www.platformbasket.com**